PLATEA DI FONDAZIONE + CORDOLO
PIANTA CASSERI
SCALA 1:50

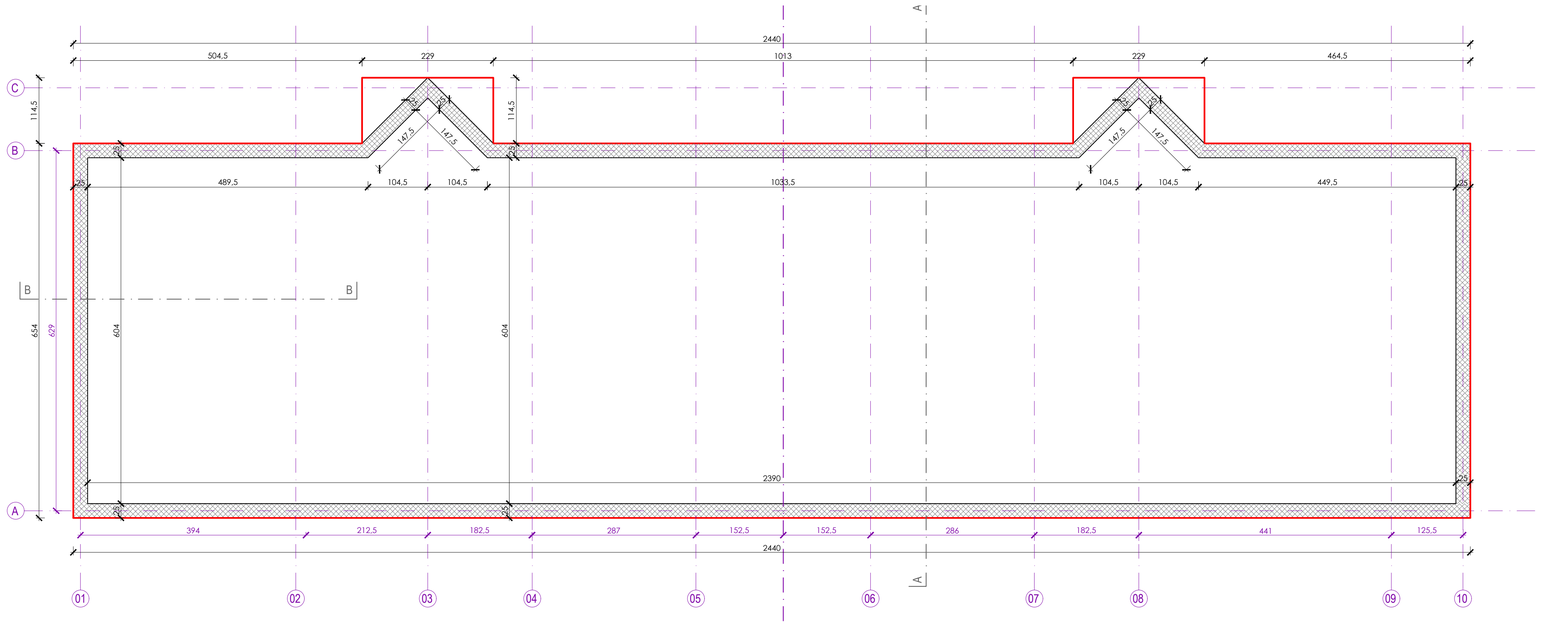

LEGENDA

FILO PLATEA sp. 30cm

CORDOLO IN C.A h= 45cm

PLATEA DI FONDAZIONE + CORDOLO
PIANTA ARMATURE
SCALA 1:50

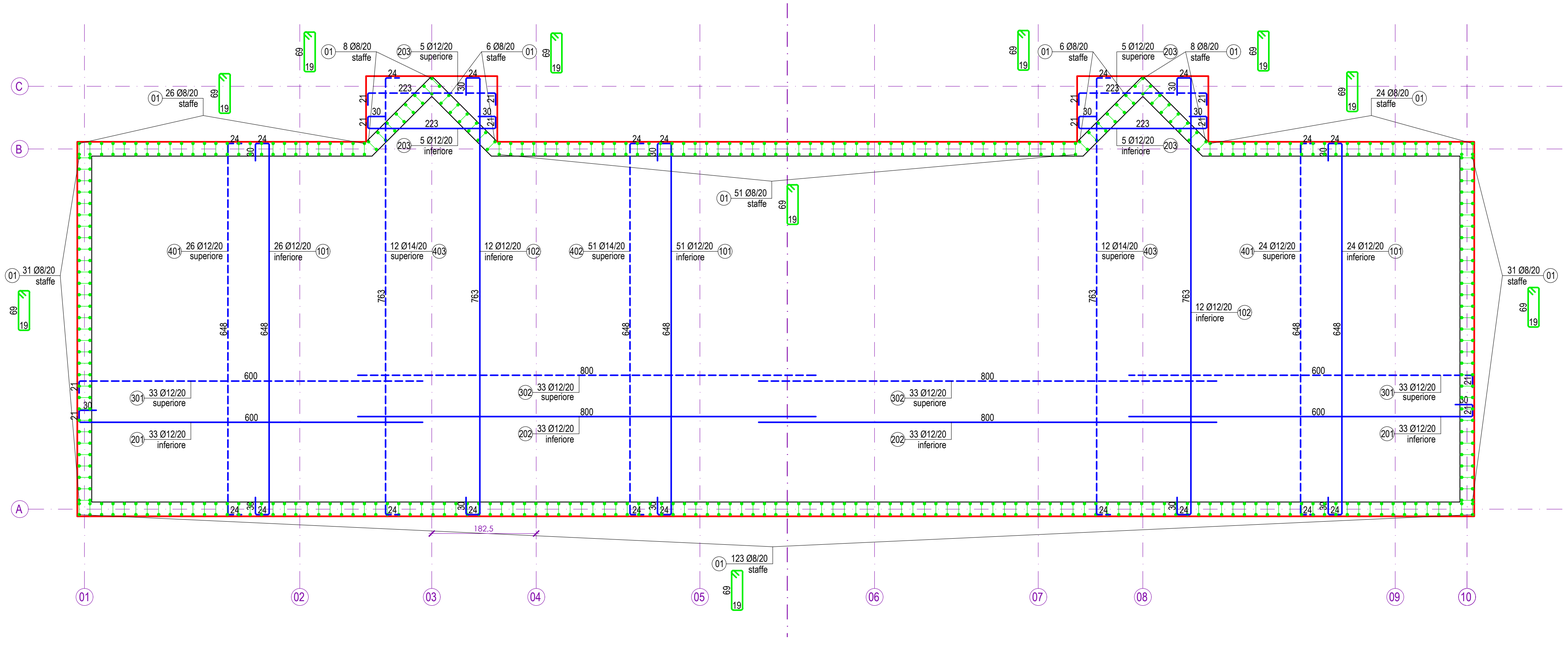

REVISIONE	DATA	MODIFICHE
A		
B		
C		

COMUNE DI CASNATE CON BERNATE

NUOVO PALAZZINA SPOGLIATOI DEL CENTRO SPORTIVO DI VIA VERDI

PROPRIETA': Comune di Casnate con Bernate - Piazza San Carlo n°1, 22070 Casnate con Bernate (CO)

PROGETTO ESECUTIVO

STRUTTURALE

IL PROGETTISTA:
STUDIO DI INGEGNERIA
DOTT.ING.ENRICO CARONTI
ALBO INGEGNERI COMO N. 1358 A
VIA CANTURINA, 34 - COMO - TEL 031 4146462
EMAIL : STUDIO@INGEGNERIACARONTI.IT

FONDAZIONI
CASSERI E ARMATURE
PIANTE

REV:

DATA: 30.07.2024

S001

SCALA: 1/50

RIF FILE: 672.S000

IL PROPRIETARIO :

IL PROGETTISTA e D.L. :

D.L. C.A. :

L ' IMPRESA OPERE IN C.A. :